Assotherm Servizi associati per la termoidraulica	Scheda Tecnica
	Codice RD150
	Mini Brass Blu 150

RIDUTTORE DI PRESSIONE PER ACQUA POTABILE

MINIBRASSBLU

RD 150

MINIBRASSBLU

- **Riduttore di pressione in ottone;**
- **Specifico per uso con acqua potabile;**
- **PN 15;**
- **Pressione regolabile a valle da 1 a 4 bar;**
- **Funzionamento a pistone;**
- **Attacco manometro (solo versioni 106B e 106B.N)**

CAMPO DI UTILIZZO:

I riduttori di pressione serie MINIBRASS 150 sono adatti alla riduzione e al controllo della pressione in impianti aventi le seguenti caratteristiche:

Massima pressione in entrata:	**15 bar**
Campo di regolazione a valle:	**1 - 4 bar**
Temperatura massima di utilizzo:	**80° C**
Filettature di collegamento:	**ISO 228/1**
Fluidi conformi:	**Acqua uso alimentare, aria compressa.**
Rapporto di riduzione garantito:	**5 : 1**

ELENCO DEI MATERIALI:

Metallo corpo:	**lega ottone CW617N - UNI EN 12165**
Metallo particolari interni:	**lega ottone CW614N - UNI EN 12164**
Sede di tenuta:	**lega ottone CW617N - UNI EN 12165**
Asta:	**lega ottone CW614N - UNI EN 12164**
O-rings:	**NBR 70 sh DIN EN 549**
Particolari in plastica:	**Resina acetalica**
Lubrificante interno:	**grasso L100 pe uso alimentare**

Date le ridotte dimensioni e l'utilizzo di componenti certificati per uso alimentare i riduttori di pressione **MINIBRASSBLU** sono ideali per l'inserimento in impianti idrici per singole utenze, impianti idraulici di macchine speciali con carico diretto dalla rete idrica, macchine per caffè, distributori di bibite.

MISURE PRINCIPALI DEI RIDUTTORI DI PRESSIONE MINIBRASSBLU150

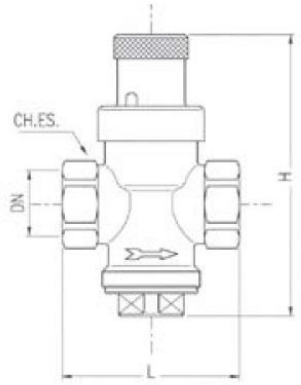

ARTICOLO	DN	H	L
101	3/8"	93	60
102	½"	93	60
103	¾"	93	60

DIAGRAMMA DI PORTATA E PERDITA DI CARICO:

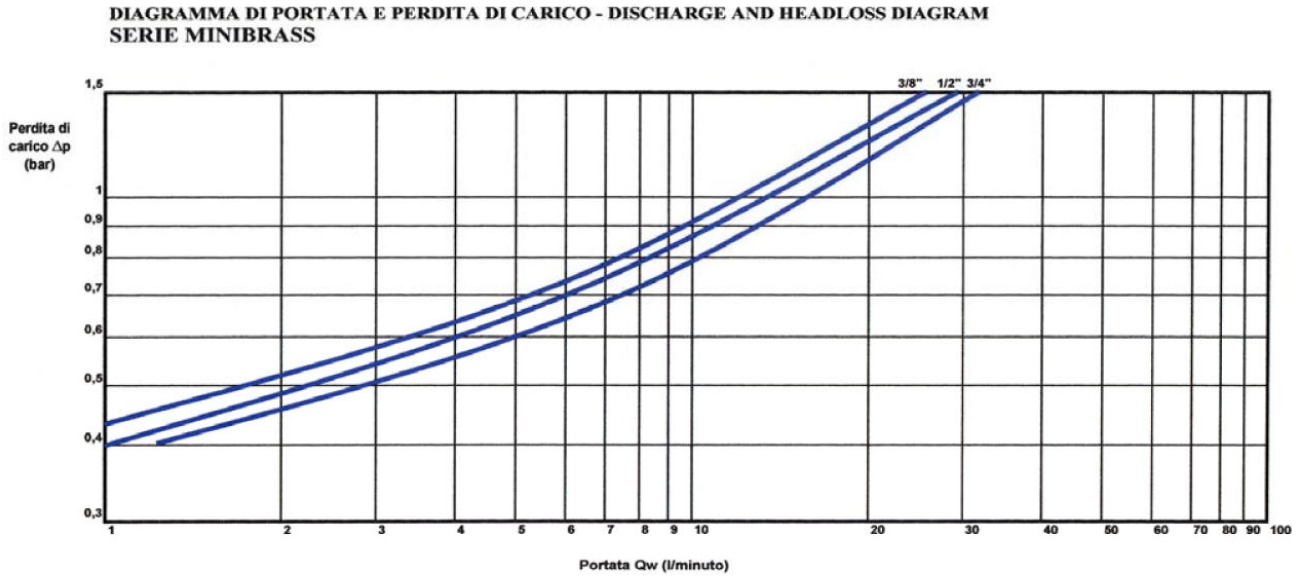

PORTATA IDEALE DEI RIDUTTORI DI PRESSIONE MINIBRASS :

Al fine di ottimizzare la scelta del riduttore di pressione da installare in un impianto, consigliamo di seguire le indicazioni della tabella che segue in cui sono indicate le pressioni ideali di funzionamento dei riduttori MINIBRASS i valori espressi sia in litri/minuto che in m³/ora rappresentano il campo di portata entro il quale si ottimizzano funzionamento, silenziosità e ridotta perdita di carico dei riduttori di pressione.

MODELLO	MISURA	PORTATA IDEALE L/min	PORTATA IDEALE m³/ora
MINIBRASS 101	3/8"	8 - 12	0,5 - 0,7
MINIBRASS 102	½"	10 - 14	0,6 - 0,8
MINIBRASS 103	¾"	12 - 16	0,7 - 0,9

INSTALLAZIONE DEL RIDUTTORE DI PRESSIONE

I riduttori di pressione serie MINIBRASS 150 non risentono, nel loro funzionamento, della forza di gravità; possono, quindi, essere installati nell'impianto in qualsiasi posizione:

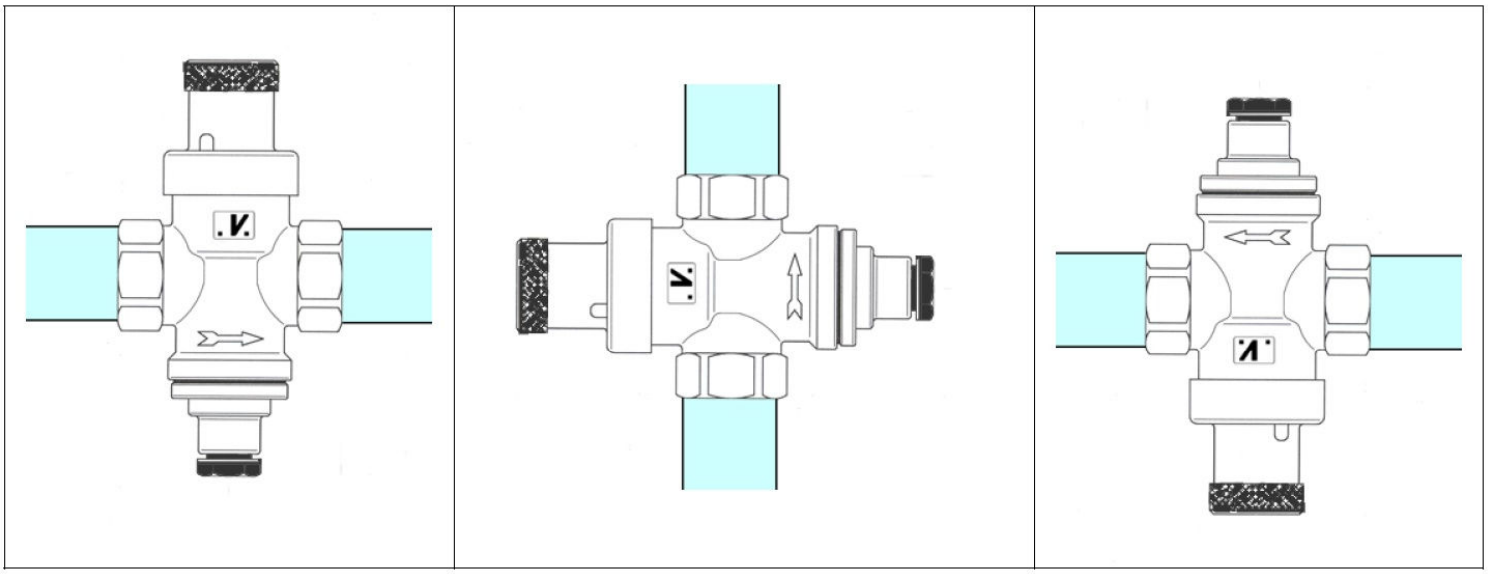

Il riduttore di pressione può essere danneggiato da impurità presenti nell'acqua; al fine di proteggere il riduttore e tutti gli apparecchi a valle nell'impianto consigliamo di installare un filtro autopulente a monte del riduttore di pressione.
Nel caso di presenza di un boiler nell'impianto a valle, è possibile che si verifichino anomalie nel funzionamento del riduttore di pressione dovute all'incremento di pressione conseguente all'aumento di temperatura dell'acqua; installando un vaso di espansione tra boiler e riduttore di pressione viene eliminato questo problema.
Si raccomanda infine di inserire nell'impianto un dispositivo anti colpo d'ariete al fine di evitare cedimenti nei componenti interni del riduttore di pressione.

Una corretta installazione del riduttore di pressione:

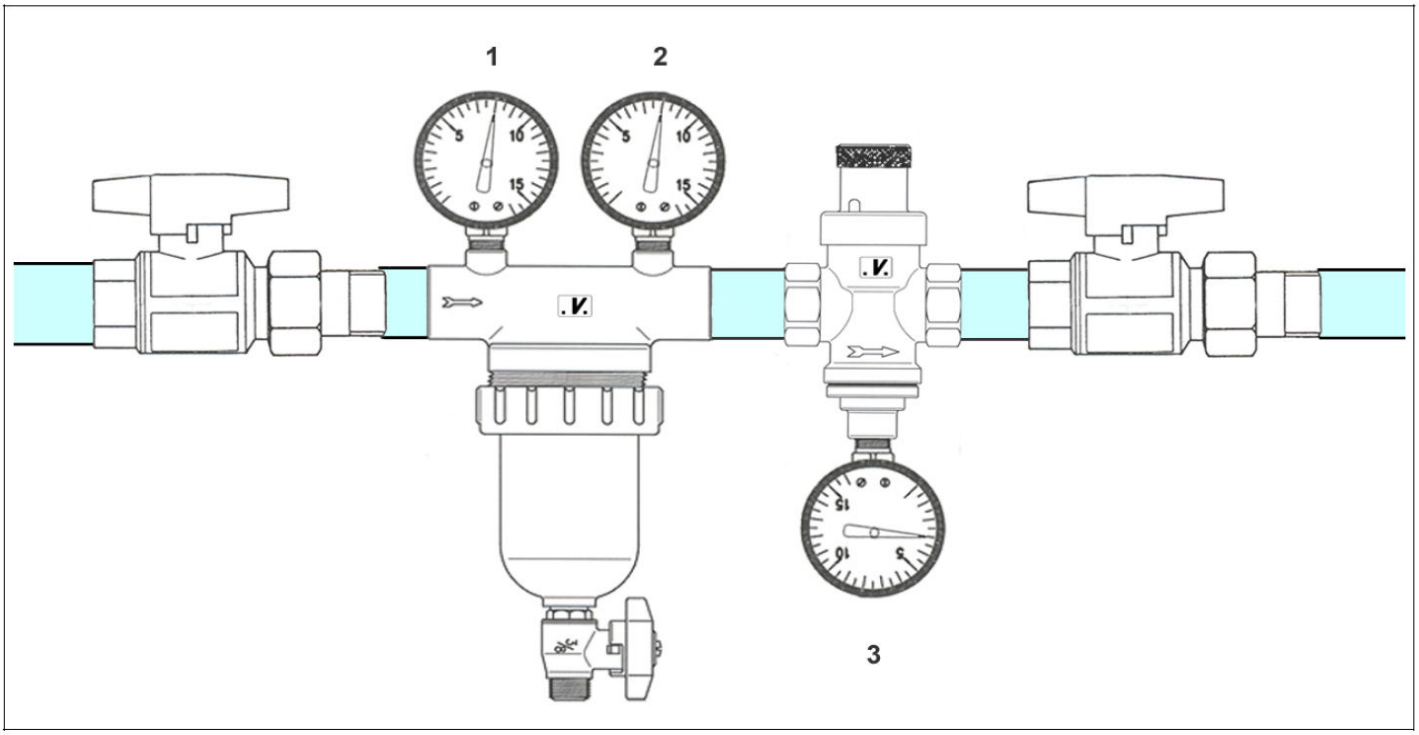

I manometri presenti nell'installazione qui sopra indicano:
-Manometro 1: pressione in entrata nel filtro;
-Manometro 2: pressione in uscita dal filtro;
-Manometro 3: pressione ridotta in uscita dal riduttore.